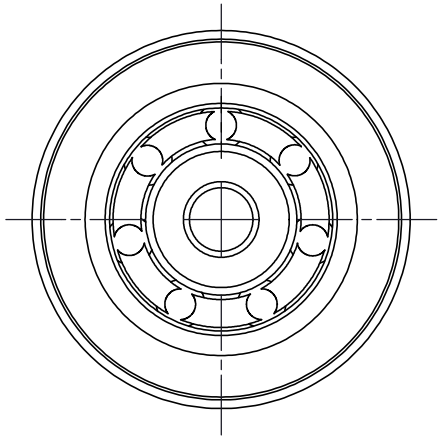

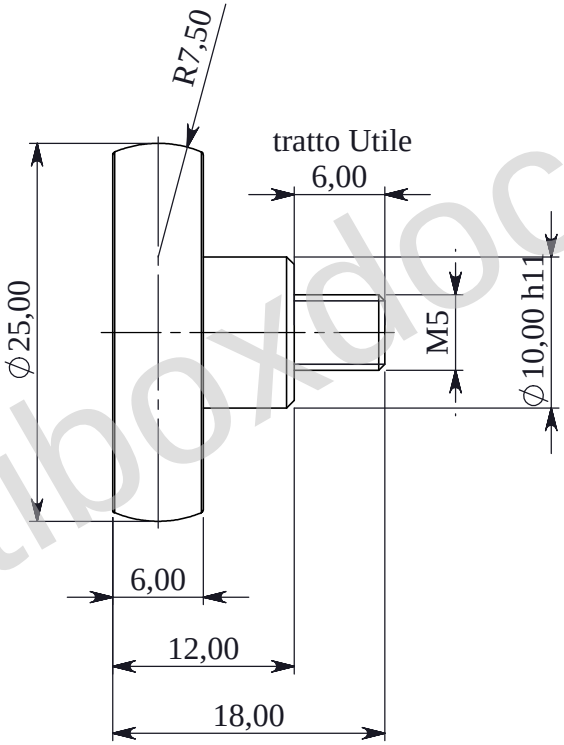

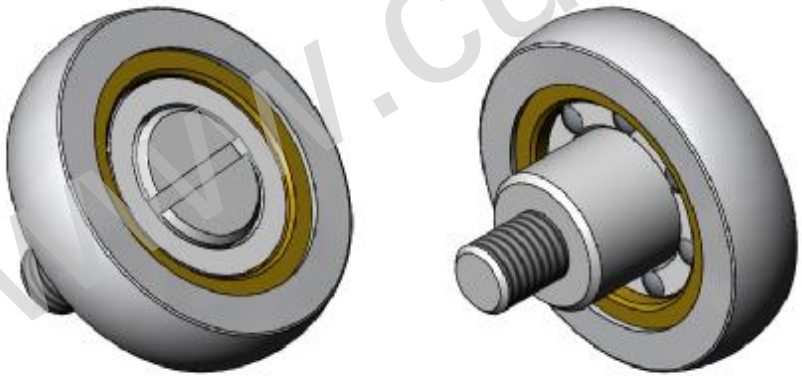

www.cuscinettiboxdoccia.it