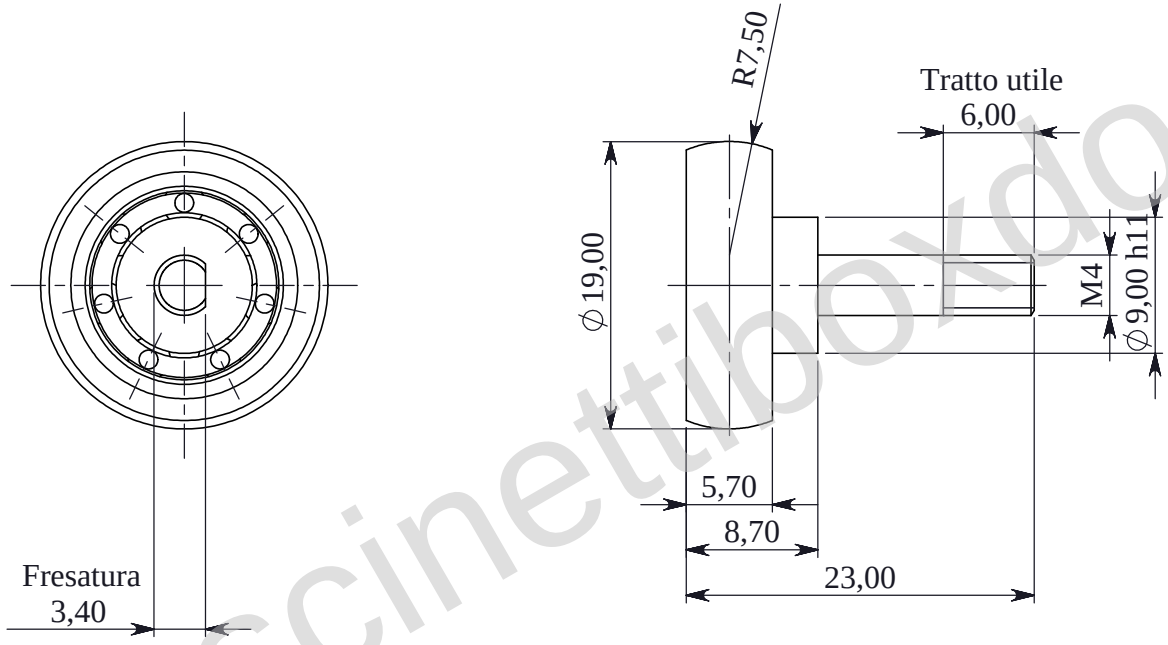


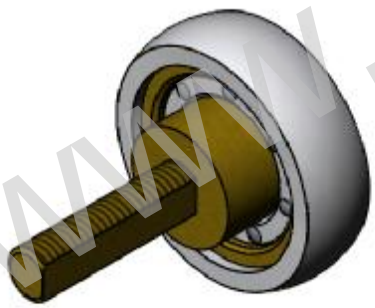

www.cuscinettiboxdoccia.it