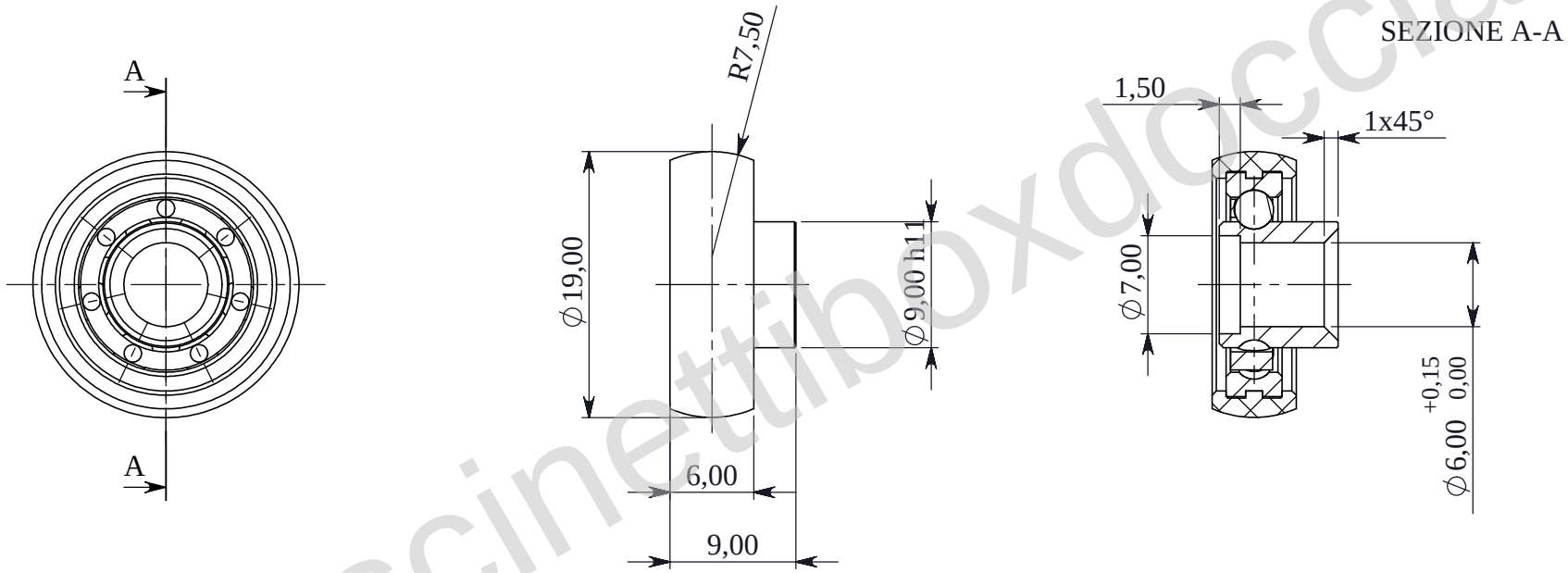

www.cuscinettiboxdoccia.it