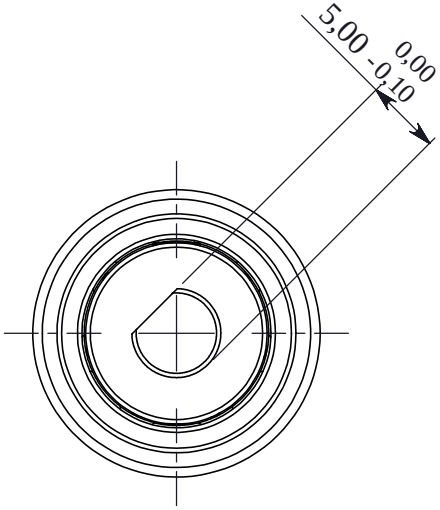

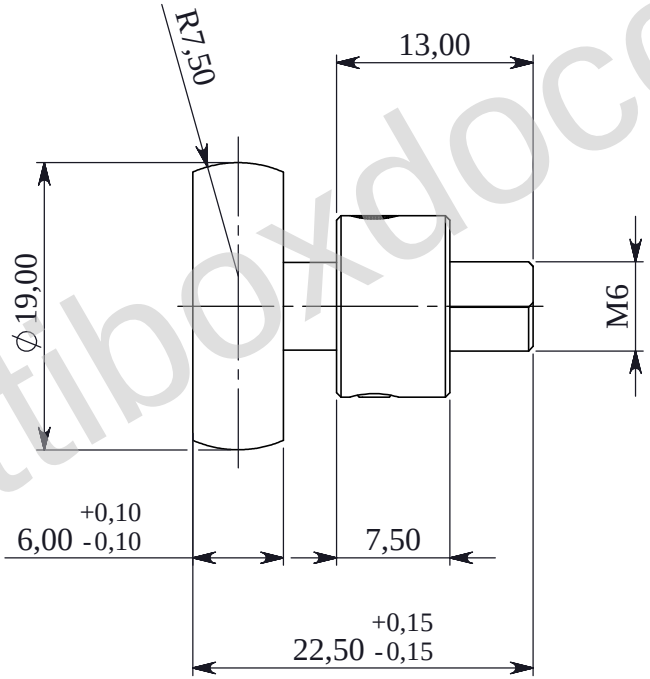

www.cuscinettiboxdoccia.it