www.vetroricambi.it

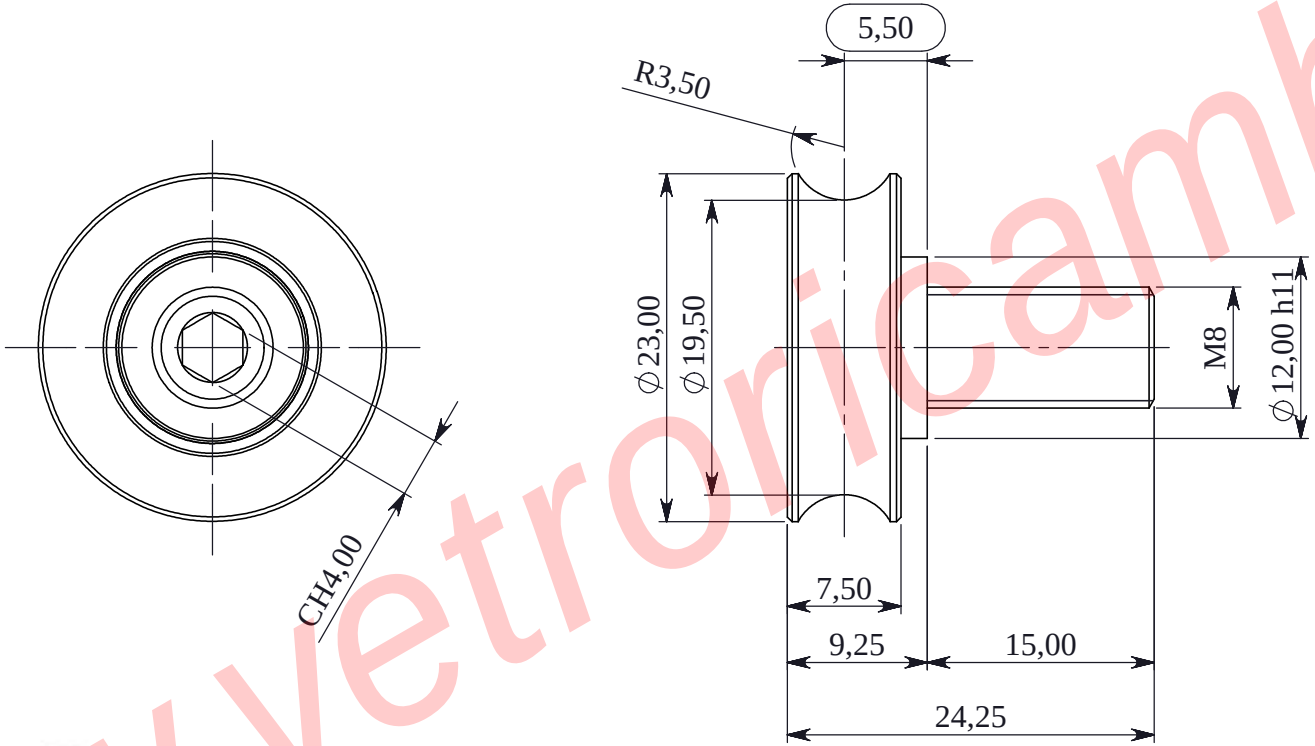

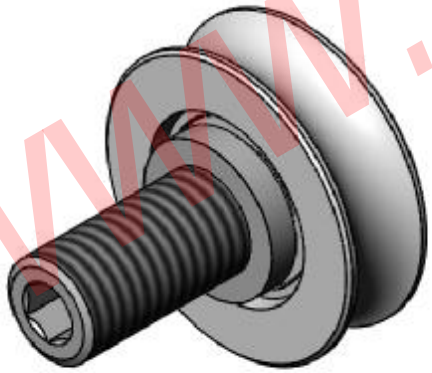

www.vetroricambi.it

www.vetroricambi.it