www.vetroricambi.it

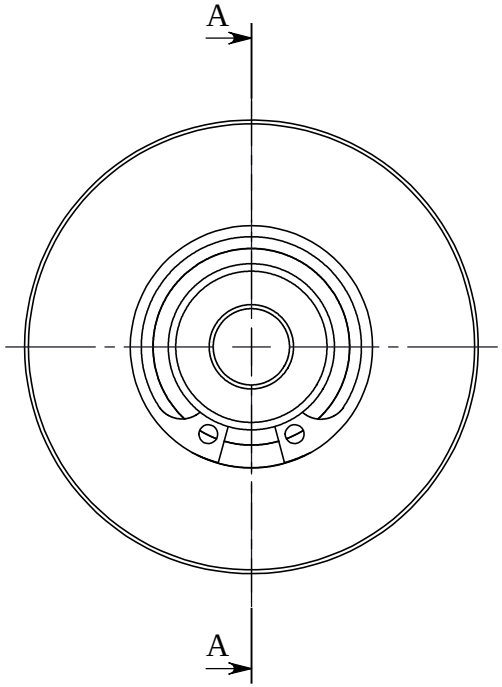

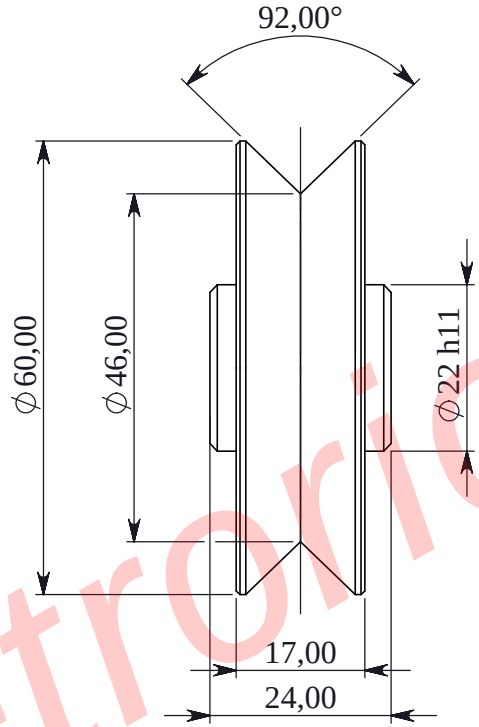

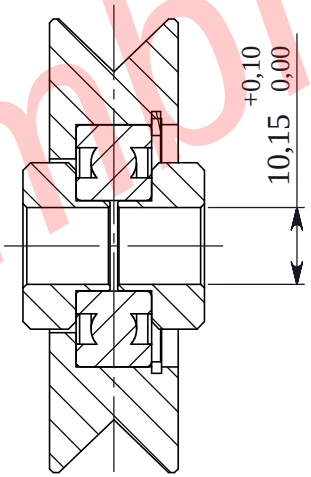

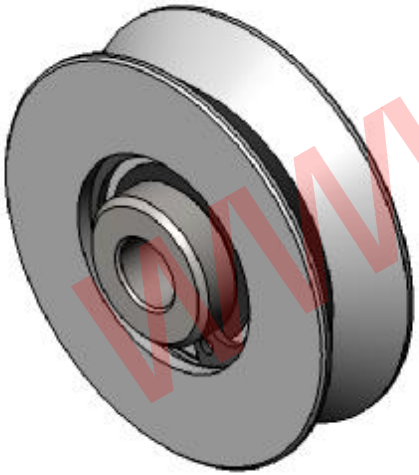

www.vetroricambi.it

www.vetroricambi.it