www.vetroricambi.it

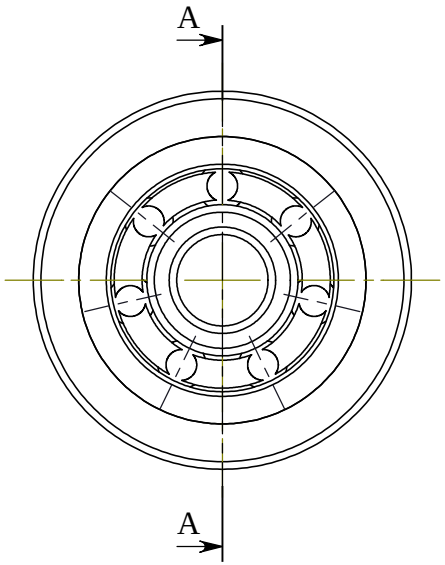

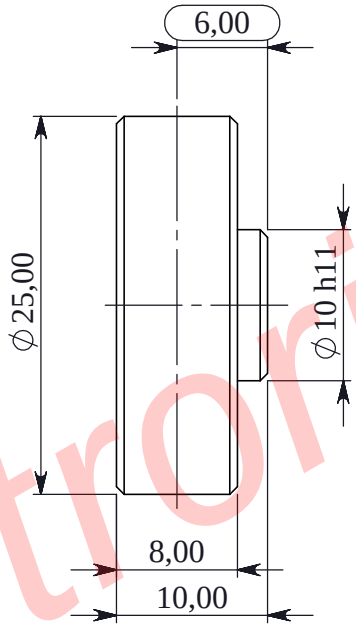

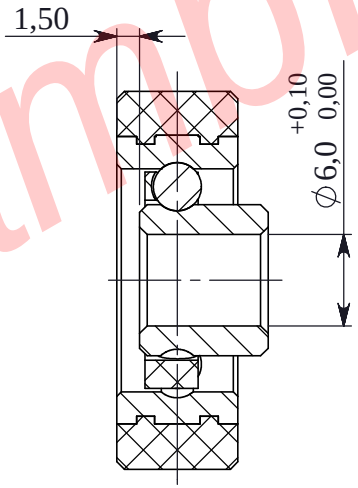

SEZIONE A-A

www.vetroricambi.it

www.vetroricambi.it