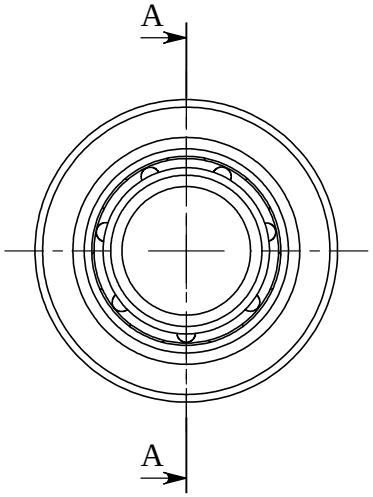

SEZIONE A-A
SCALA 2 : 1

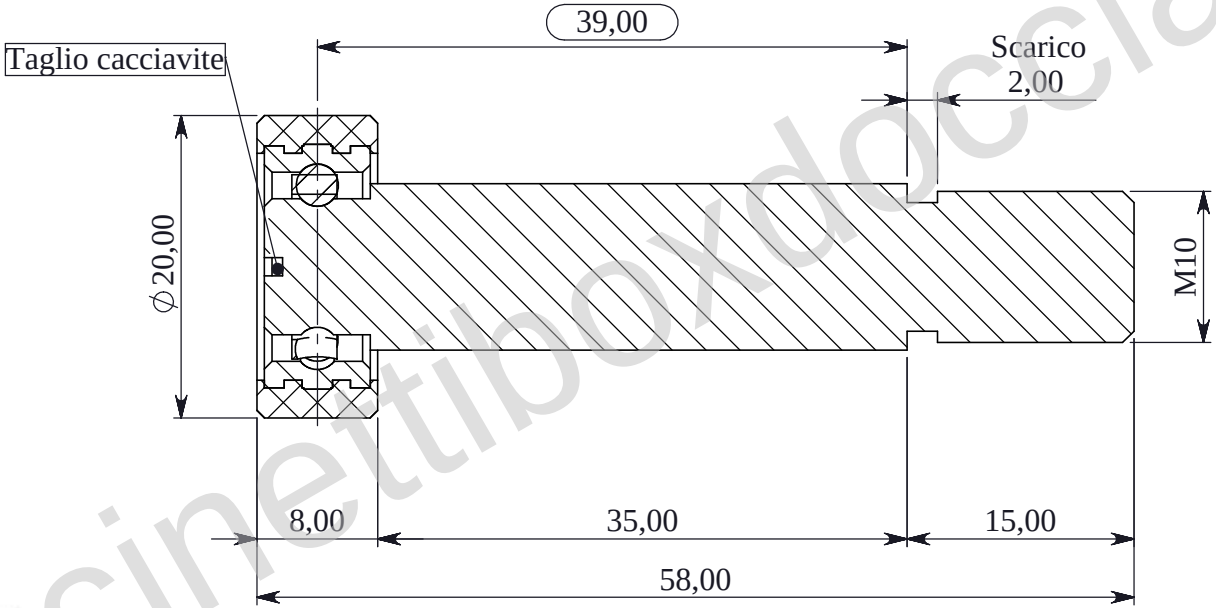

www.cuscinettiboxdoccia.it