VETRORICAMBI

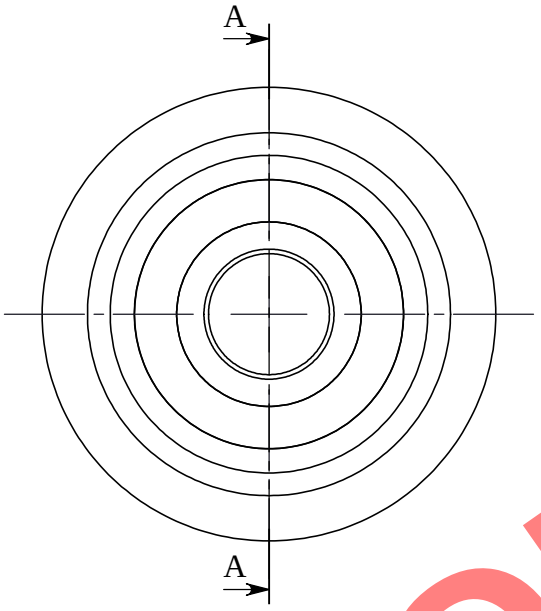

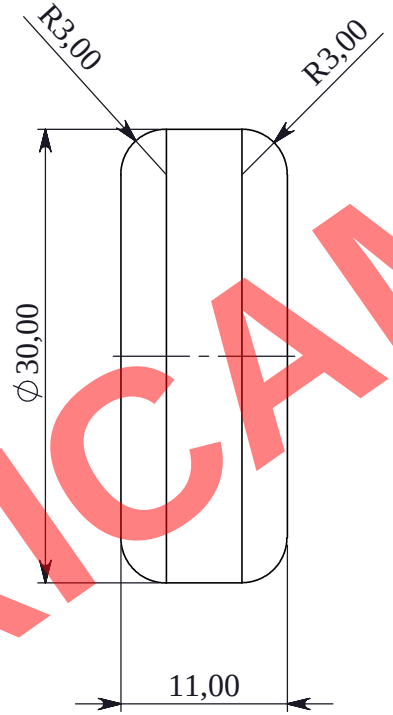

SEZIONE A-A

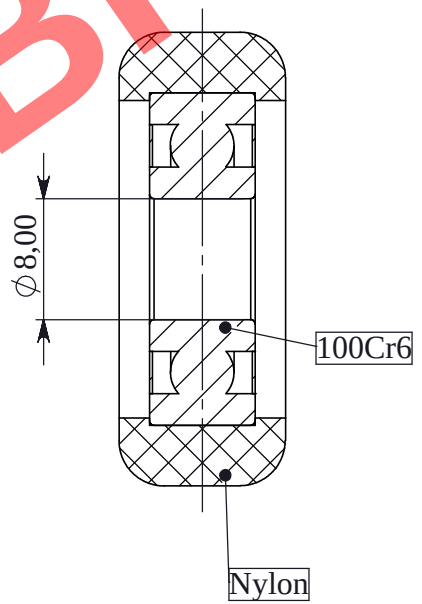



VETRORICAMBI SRL

VETRORICAMBI